# INSTALLATIE HANDLEIDING

voor
**DIGITALE TELEVISIE**
via satelliet

Negeer andere handleidingen in dit pakket. Deze handleiding is getest en goed bevonden met alle onderdelen.

**Handleiding geschikt voor:**

- Complete set met interactieve hd-ontvanger
- Complete set met interactieve hd-recorder

TV VLAANDEREN

Art. 20909437923

# 1 De inhoud van jouw schotelset

Interactieve ontvanger

Schotelantenne (64 cm)

Duo LNB (ontvangstkop)

Muurbeugel

20m kabel (2x20m bij complete set voor hdtv met recorder)

Installatiekit

Startersmap

## Voor de installatie heb je volgend gereedschap nodig:

- klopboormachine
- steenboor met diameter 10 voor het bevestigen van de muurbeugel
- lange boor om de kabel(s) door de muur te brengen
- platte sleutel 13
- kruis schroevendraaier
- waterpas

# 2 Bepaal de plaats van de schotel

Om het TV VLAANDEREN signaal te kunnen ontvangen, is het essentieel dat de schotel ‘vrij zicht’ op de ASTRA-satelliet heeft. Houd bij het zoeken naar een geschikte plaats voor de schotel rekening met obstakels zoals in de illustratie weergegeven.

Om de richting te bepalen raden we je aan gebruik te maken van het bijgeleverde kompas. Zie ook hoofdstuk 11 en 12 van deze handleiding voor meer informatie over het plaatsen en uitrichten van de schotel.

**TIP** Je dient de schotel te richten naar de plaats waar de zon tussen 12u en 13u staat. Op die manier ben je zeker van vrij zicht op de ASTRA satelliet. Kijk op www.tv-vlaanderen.be/uitrichten voor meer info.

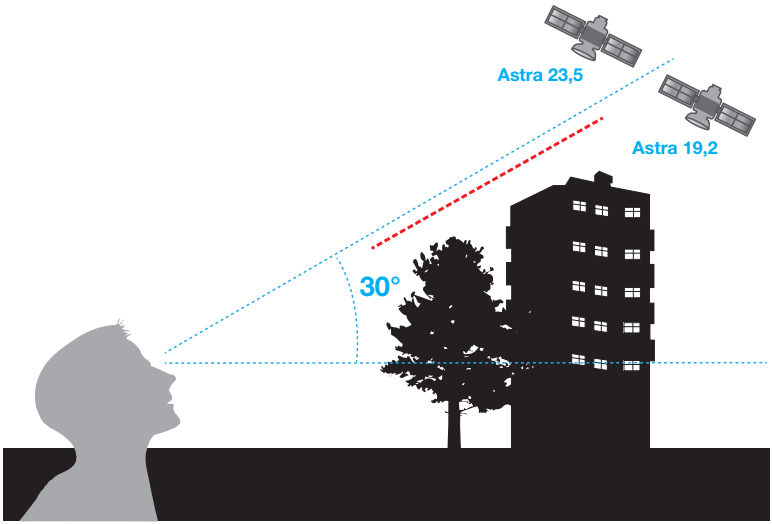

# 3 Bevestig de muurbeugel

In jouw set vind je een muurbeugel waarmee je de schotel aan de gevel kan bevestigen. Wens je geen schotel aan jouw muur te bevestigen of is dit in jouw geval niet mogelijk, dan kan een statief of terrasvoet een oplossing bieden. Deze zijn verkrijgbaar bij de betere TV VLAANDEREN verkooppunten en in de TV VLAANDEREN webshop.

A. Plaats de muurbeugel waterpas tegen de muur waar je de schotel wilt bevestigen.

B. Teken de boorgaatjes af. Boor de 4 gaten van de muurbeugel in de muur en plaats 4 pluggen.

C. Bevestig de muurbeugel met de bijgeleverde schroeven. Check voor het vastdraaien of de beugel waterpas hangt. Draai vervolgens de schroeven muurvast.

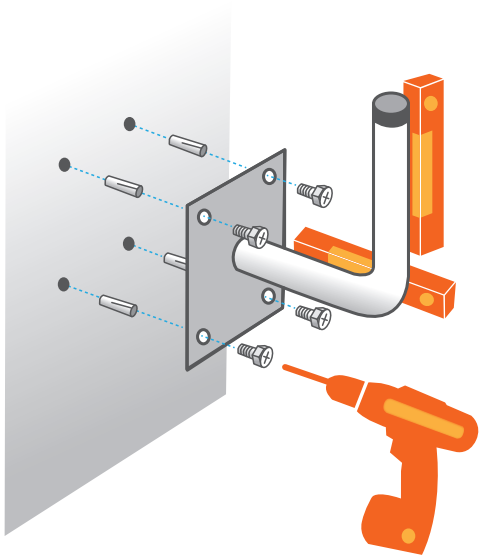

# 4 Monteer de schotel

## Voor deze stap heb je de volgende elementen nodig:

1x schotel

1x bevestigingsstuk

1x LNB-houder

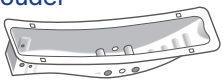

1x lange vijs

1x kleine moer

4x korte vijzen

4x grote moeren

A. Bevestig de LNB-houder aan het bevestigingsstuk.
Let er op dat je de LNB-houder er stevig in klikt.

B. Plaats de lange vijs in de daarvoor voorziene opening
en vijs deze vast met de kleine moer.

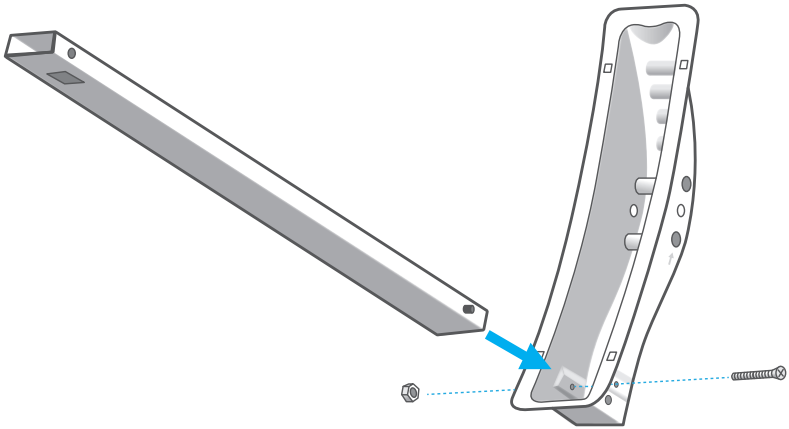

C. Steek de LNB-houder door de opening van de schotel.

D. Bevestig het bevestigingsstuk aan de achterzijde van de schotel met de 4 korte vijzen en de daarbij horende grote moeren.

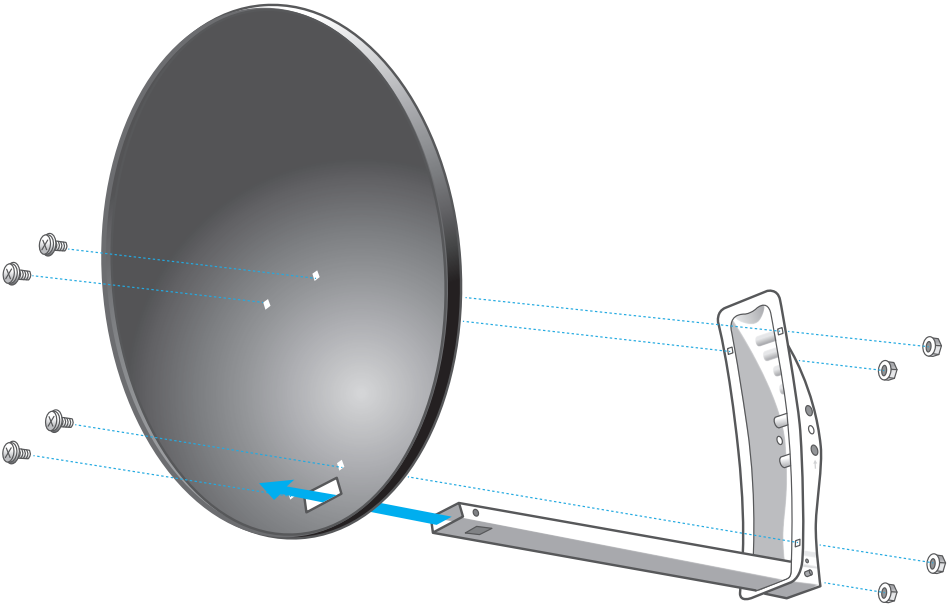

# 5 Monteer het bevestigingsonderdeel van de schotel

## Voor deze stap heb je de volgende elementen nodig:

Gemonteerde schotel uit stap 4

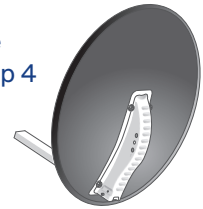

2x bevestigingsklem

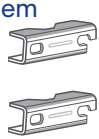

1x U-beugel

2x lange vijzen

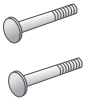

2x U-vijzen

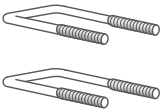

6x grote moeren

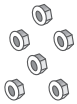

A. Neem de U-vijzen en plaats deze in de openingen aan het uiteinde van de U-beugel.

B. Plaats nu de 2 bevestigingsklemmen op de uiteinden van de U-vijzen en vijs deze tot in de helft vast met de 4 moeren.

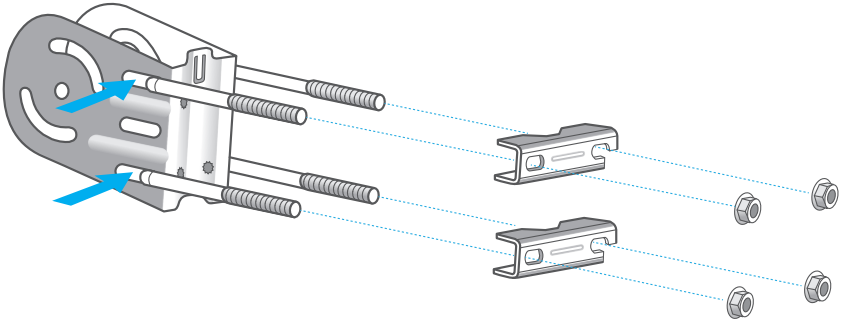

C. Klik de U-beugel op het bevestigingsstuk op de achterzijde van de schotel.

D. Gebruik de 2 lange vijzen en 2 moeren om de U-beugel vast te maken. Let op, vijs de moeren niet te stevig vast!

E. Plaats de U-beugel op 30°

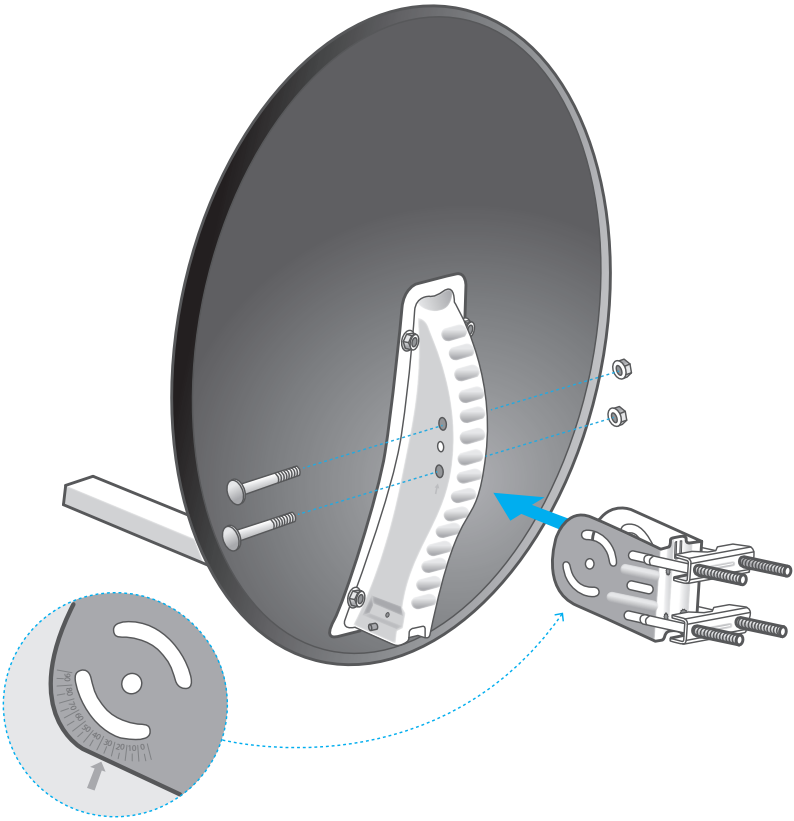

# 6 Steek de kabels door de arm

Ontrol de kabel(s) volledig op de grond. Breng de kabel(s) op de grond in de arm. Laat de kabel(s) terug uit de arm komen via de opening onderaan de arm, om later te bevestigen aan de DUO LNB.

Indien je een hd-ontvanger hebt, dien je 1 kabel door te arm te steken. Heb je een hd-recorder, steek dan 2 kabels door de arm.

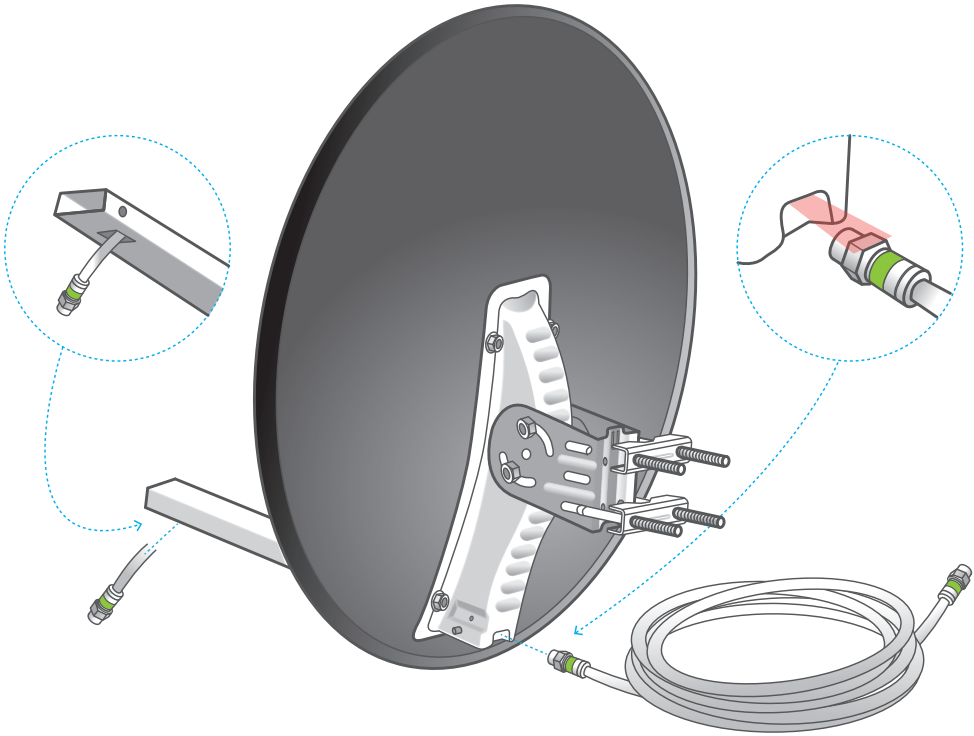

# 7 Bevestig de DUO-LNB

A. Plaats het ronde opvulstuk (bijgeleverd bij de DUO LNB) op het LNB-buisje gemarkeerd met “23,5” en schuif nu de bevestigingsklem van de LNB-houder over het opvulstuk.

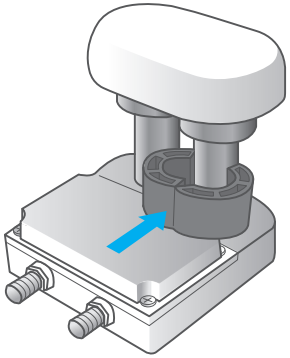

B. Klem nu het geheel vast met behulp van het tweede deel van de bevestigingsklem en schroef deze vast.

C. Klik de LNB-klem vast op de LNB-houder van de schotel. De LNB dient volledig tegen de houder aan te zitten.

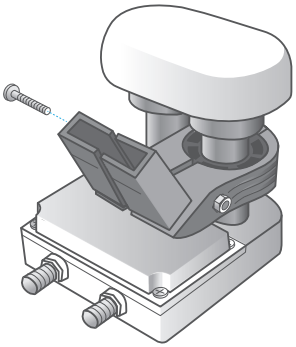

D. Zorg voor een correcte uitlijning van 11 graden van de DUO LNB. Voor een optimaal ontvangst is het beter dat de ontvangstkop immers niet mooi horizontaal, maar een beetje schuin is gemonteerd. Gebruik het bijgevoegde uitlijnmateriaal van de DUO LNB om een perfecte hoek van 11 graden te nemen.

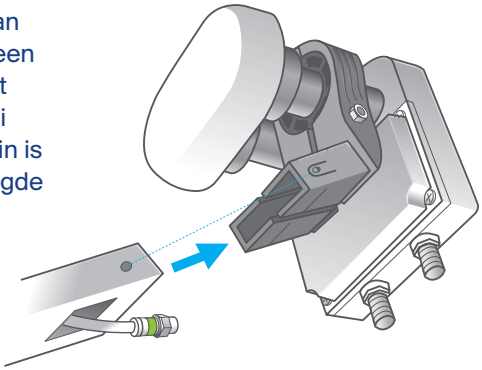

# 8 Bevestig de schotel aan de muurbeugel

A. Schuif de schotel met de bevestigingsklem over de buis van de muurbeugel.

B. Draai de moeren losjes vast.
De schotel moet draaibaar blijven.

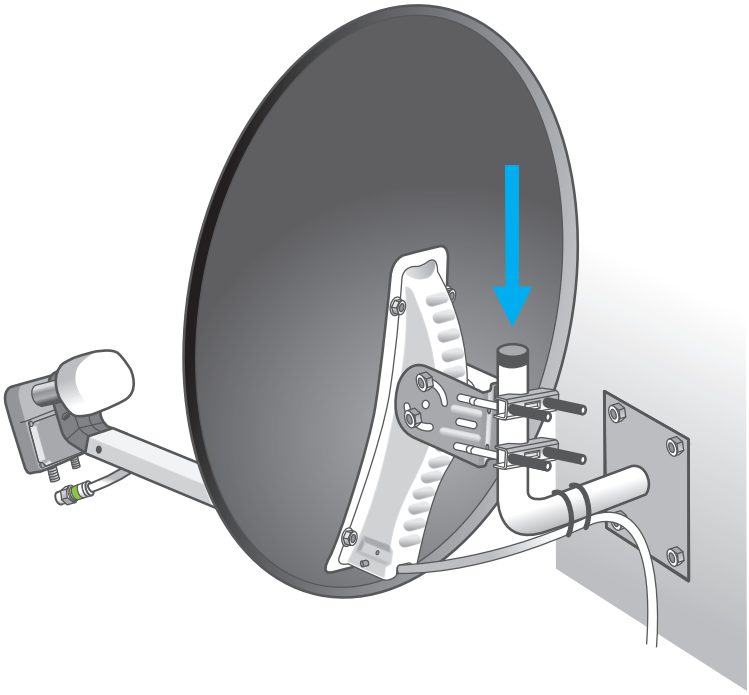

# 9 Verbind de kabels

Verbind de kabel(s) aan de DUO LNB. Indien je een complete set voor hdtv met recorder kocht, dien je de twee meegeleverde kabels aan te sluiten. Het andere uiteinde van de kabel(s) sluit je aan op de ontvanger naast jouw televisietoestel. Voor het aansluiten van de ontvanger dient de kabel van buiten naar binnen te worden getrokken. Hiervoor moet er meestal in de gevel geboord worden.

Wens je dit echter niet te doen, dan kan een tussenstuk platte coaxkabel een oplossing bieden. Dit maakt het mogelijk de kabel tussen ramen en deur-spleten naar binnen te brengen. Deze kabels zijn verkrijgbaar bij de betere TV VLAANDEREN verkooppunten en in de TV VLAANDEREN webshop.

## In geval van boren:

Boor het gat in de muur van binnen naar buiten, in een scherpe hoek naar beneden. **Hiermee voorkom je dat er mogelijk vocht in jouw huis binnen-dringt.**

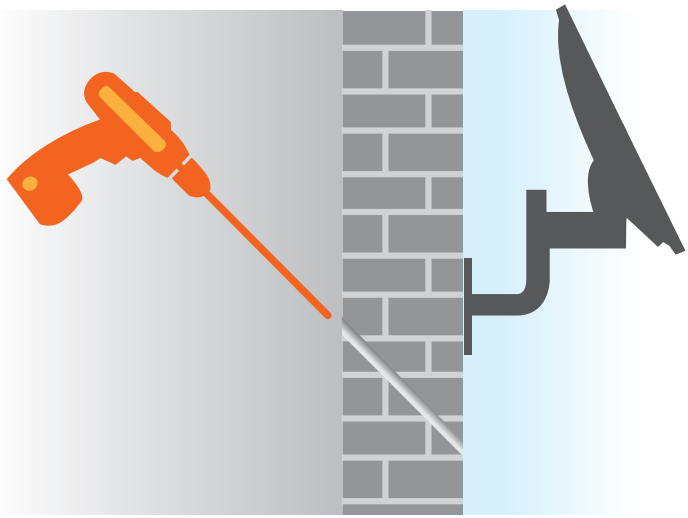

# 10 Sluit de interactieve hd-ontvanger/ hd-recorder aan

A. Sluit de andere kant van de lange coaxkabel aan en schroef deze goed vast op de SAT IN-ingang aan de achterkant van jouw ontvanger. Bij een hd-recorder schroef je de twee kabels vast op de SAT1-ingang en de SAT2-ingang.

B. Sluit jouw interactieve ontvanger aan op jouw tv-toestel door middel van een HDMI-kabel.

C. Stop de stekker in het stopcontact.

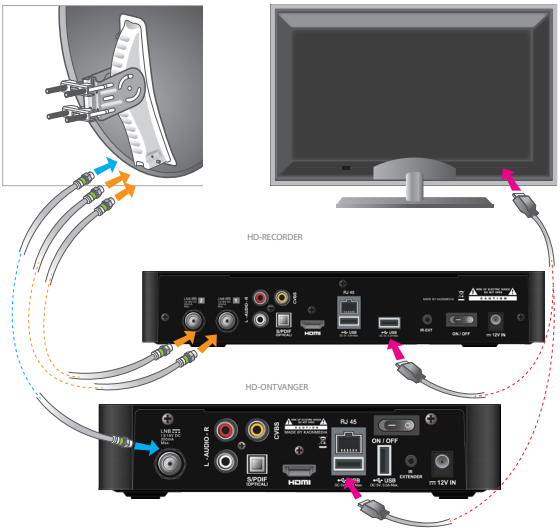


D. Wens je de interactieve functie te gebruiken, zorg er dan voor dat je verbonden bent met het internet en de modem aanstaat vóór je verder gaat met het aansluiten van de decoder. Je kan de decoder ook gebruiken zonder internetaansluiting, maar dan kan je niet genieten van de interactieve functionaliteiten. Sluit de internetkabel aan op de LAN (RJ45) poort van jouw modem en op de LAN-ingang van de decoder.

# 11 Richt de schotel uit

Draai de kompasschijf met zijde B “Plaats ASTRA satelliet bepalen” en voer onderstaande stappen uit. Kijk op www.tv-vlaanderen.be/uitrichten voor meer info.

A. Hou het kompas vlak (richt de schotel naar de plaats waar de zon tussen 12u en 13u staat).

B. Draai de schijf met het kompas tot de “N” exact in lijn ligt met de onderste streep (NOORD).

C. Het rode vlak wijst de locatie van de ASTRA satelliet aan, draai jouw schotel deze richting op.

D. Zorg ervoor dat de U-beugel, in België, op de standaard positie 30° staat.

Houd geen metalen voorwerpen of telefoons bij het kompas.
Bij matig of onvoldoende signaal, dien je de schotel eerst nauwkeuriger te richten. Dit doe je door de schotel langzaam naar uiterst links en/of naar uiterst rechts te draaien. Wanneer je hiermee nog niet het gewenste resultaat heeft kan je proberen de verticale stand van jouw schotel aan te passen. Je plaatst de U-beugel op 29° en je probeert nog eens door langzaam naar links en/of rechts te draaien. Je kan dit ook doen door de U-beugel op 31° te plaatsen.

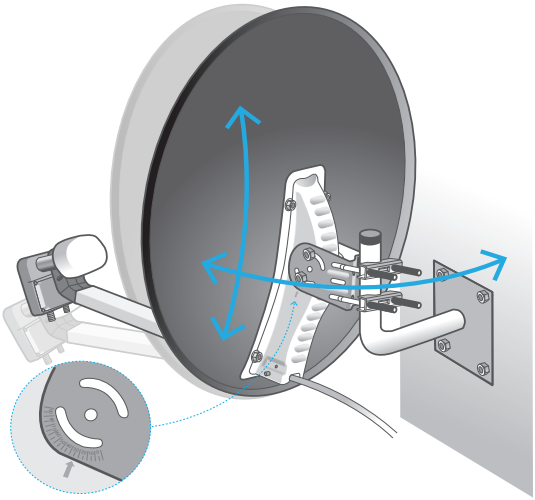

# 12 Stel de ontvanger in

Schakel de ontvanger aan en kies je taal.
Nu kan je de installatie vervolledigen met behulp van een paar instructies die op het scherm van jouw televisie getoond worden

## De smartcard activeren

De activatie van jouw smartcard gebeurt normaal gezien automatisch.
Je laat jouw ontvanger op “één” staan. Indien je na een kwartier nog geen beeld heeft, kan je een activatiesignaal aanvragen.

- SMS jouw smartcardnummer naar: 0477/60 66 60
- Of kijk op www.tv-vlaanderen.be/activeren
- Of bel het service nummer 02/790 2 790

**Wanneer het activeren is gelukt, ontvang je binnen het uur beeld.**

TV VLAANDEREN

## Contactgegevens

TV VLAANDEREN
Postbus 12250
1930 Zaventem

## Servicelijn

02/790 2 790
Maandag t/m vrijdag van 9.00 – 19.00 uur
Zaterdag van 10.00 – 17.00 uur

TV VLAANDEREN® is een merk gebruikt onder
licentie door Canal+ Luxembourg S. à r.l.
Maatschappelijke zetel: Rue Albert Borschette 4, L-1246 Luxembourg
R.C.S. Luxembourg : B 87.905 - Vestigingsvergunning 10001269/2